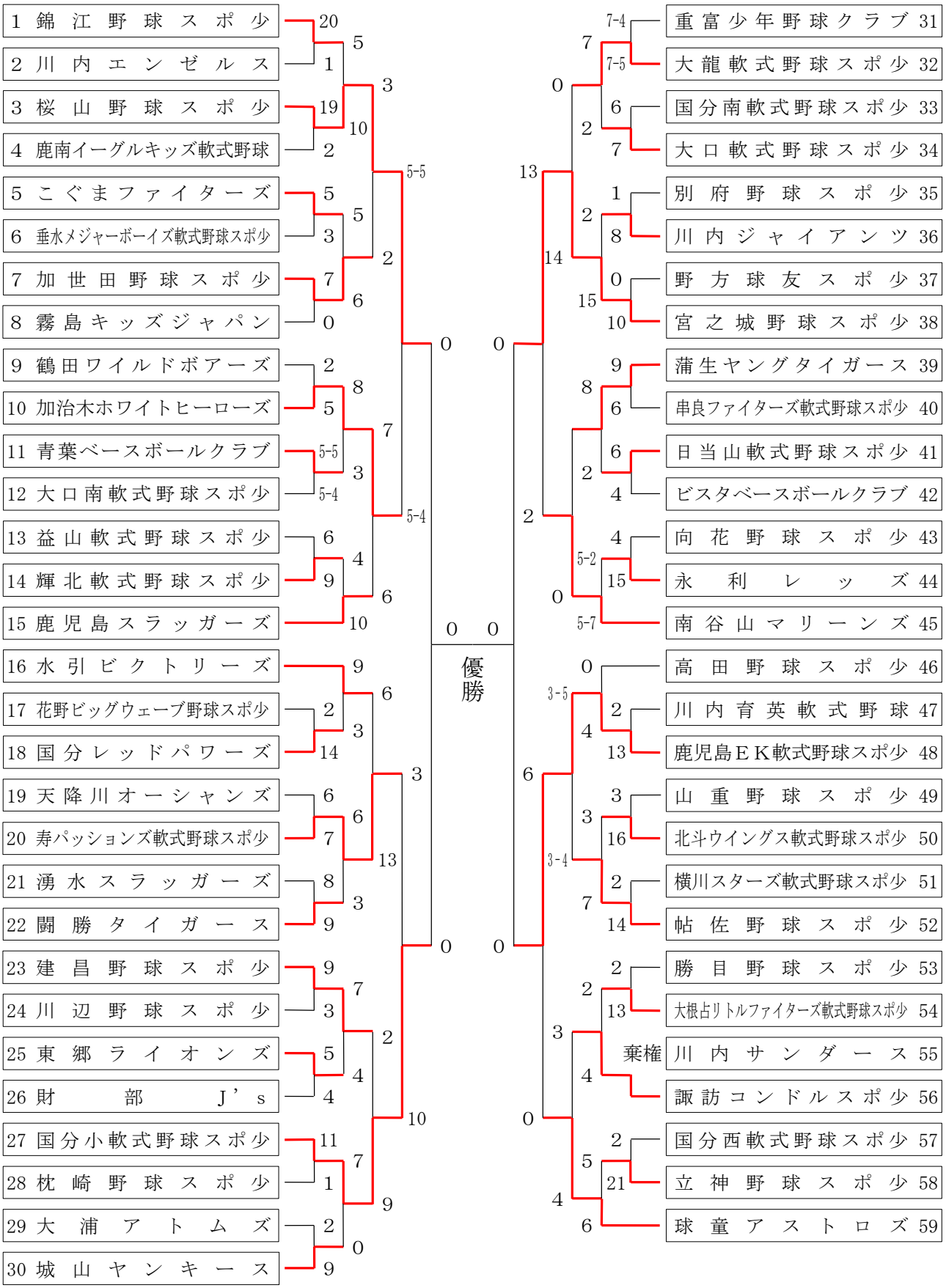マクドナルドカップ
第21回県下学童軟式野球夏季大会