第43回　鹿児島県
学童選抜秋季軟式野球大会

《組合せ表》

会　　期：令和3年10月30日(土)・10月31日(日)

会　　場：寺山A（バックネット側）,寺山B（奥側）
吉田運動場A，吉田運動場B

主　　催：鹿児島県軟式野球連盟
TEL099-800-9264

主　　管：鹿児島市軟式野球連盟
TEL099-253-4320

1	大　　島	赤木名チャレンジャーズ
2	薩摩川内	東　郷　ラ　イ　オ　ン　ズ
3	南さつま	益山軟式野球スポーツ少年団
4	曽　　於	こぐまファイターズ・財部J's
5	霧　　島	国分小軟式野球スポーツ少年団
6	宮 之 城	宮之城野球スポーツ少年団
7	鹿 児 島	城　山　ヤ　ン　キ　ー　ス
8	徳 之 島	亀徳野球スポーツ少年団
9	霧　　島	日当山軟式野球スポーツ少年団
10	姶　　良	帖佐野球スポーツ少年団
11	枕　　崎	別府野球スポーツ少年団
12	大　　島	名　瀬　ド　ラ　ゴ　ン　ズ
13	鹿　　屋	寿パッションズ軟式野球スポーツ少年団
14	鹿 児 島	ビスタベースボールクラブ
15	薩摩川内	永　利　レ　ッ　ズ
16	徳 之 島	和　泊　リ　リ　ー　ズ

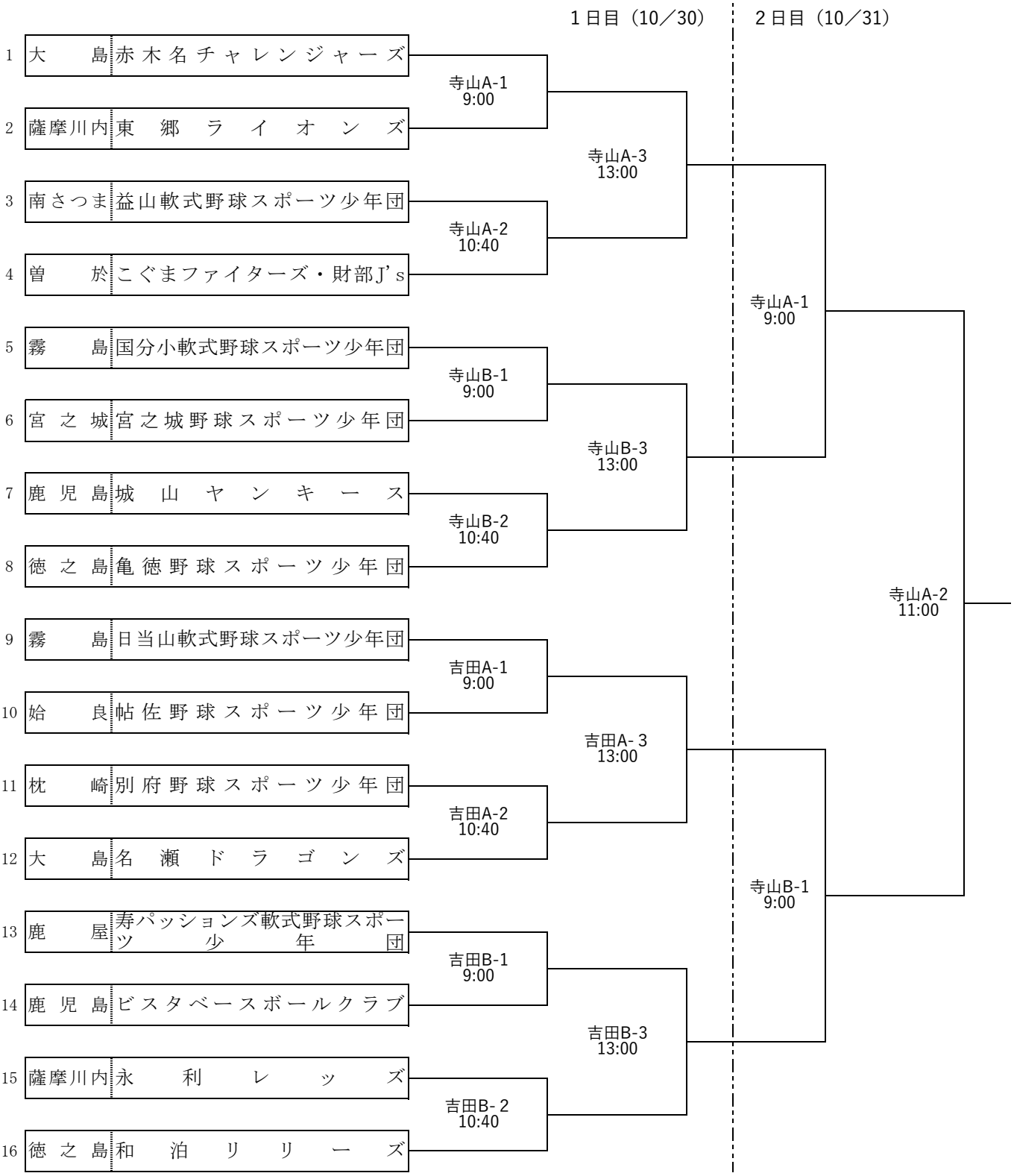

第43回　鹿児島県学童選抜軟式野球大会 各会場割当表

本球場

	1塁側		3塁側		開始予定	チーム審判(各2名), 記録員(各1名)			
第1試合	1	赤木名チャレンジャーズ	2	東郷ライオンズ	9：00 ～	3	益山軟式野球スポーツ少年団	4	こぐまファイターズ・財部J’s
第2試合	3	益山軟式野球スポーツ少年団	4	こぐまファイターズ・財部J’s	10：40 ～	1	赤木名チャレンジャーズ	2	東郷ライオンズ
第3試合	第1試合の勝者		第2試合の勝者		13：00 ～	第2試合の敗者（5名）			

補助Ａ

	1塁側		3塁側		開始予定	チーム審判(各2名), 記録員(各1名)			
第1試合	5	国分小軟式野球スポーツ少年団	6	宮之城野球スポーツ少年団	9：00 ～	7	城山ヤンキース	8	亀徳野球スポーツ少年団
第2試合	7	城山ヤンキース	8	亀徳野球スポーツ少年団	10：40 ～	5	国分小軟式野球スポーツ少年団	6	宮之城野球スポーツ少年団
第3試合	第1試合の勝者		第2試合の勝者		13：00 ～	第2試合の敗者（5名）			

補助Ｃ

	1塁側		3塁側		開始予定	チーム審判(各2名), 記録員(各1名)			
第1試合	9	日当山軟式野球スポーツ少年団	10	帖佐野球スポーツ少年団	9：00 ～	11	別府野球スポーツ少年団	12	名瀬ドラゴンズ
第2試合	11	別府野球スポーツ少年団	12	名瀬ドラゴンズ	10：40 ～	9	日当山軟式野球スポーツ少年団	10	帖佐野球スポーツ少年団
第3試合	第1試合の勝者		第2試合の勝者		13：00 ～	第2試合の敗者（5名）			

補助Ｄ

	1塁側		3塁側		開始予定	チーム審判(各2名), 記録員(各1名)			
第1試合	13	寿パッションズ軟式野球スポーツ少年団	14	ビスタベースボールクラブ	9：00 ～	15	永利レッズ	16	和泊リリーズ
第2試合	15	永利レッズ	16	和泊リリーズ	10：40 ～	13	寿パッションズ軟式野球スポーツ少年団	14	ビスタベースボールクラブ
第3試合	第1試合の勝者		第2試合の勝者		13：00 ～	第2試合の敗者（5名）			