第45回　鹿児島県
学童選抜秋季軟式野球大会

《最終結果》

会　　期 ：令和5年10月21日(土)･10月22日(日)

会　　場 ：大峯A（テニスコート側）,大峯B（道路側）
寺山A（バックネット側）,寺山B（奥側）

主　　催 ：鹿児島県軟式野球連盟
TEL099-800-9264
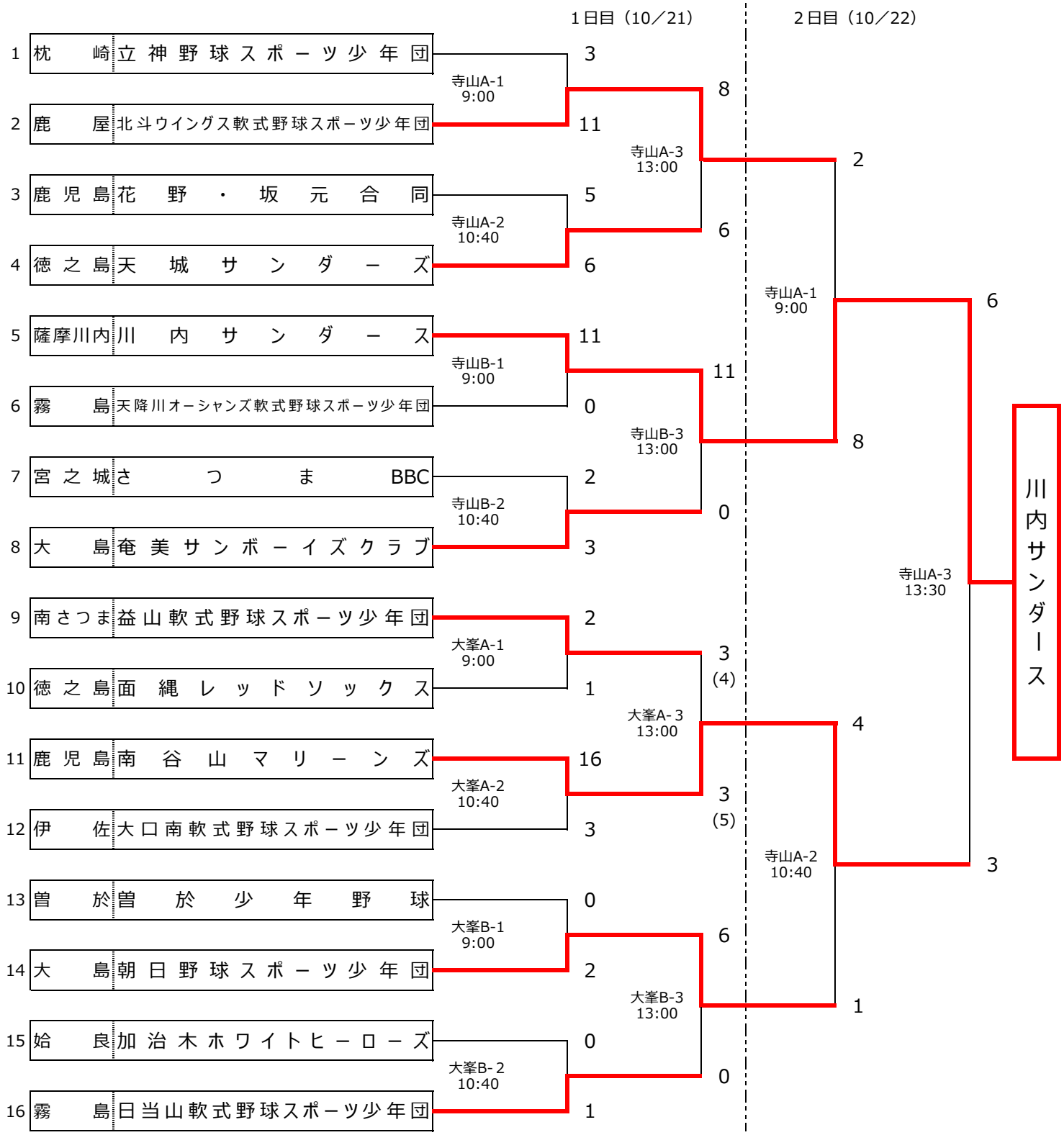
主　　管 ：鹿児島市軟式野球連盟
携帯090-1366-9180